モータ特性自動計測システム
予算に合わせたシステムを提案

①駆動ソフトウェア :サンプルプログラムを提供致します。Simtrol−mまたはC言語で製作致します。
②インバータ :CPUの種類　SH2　7047,7085,7216
使用FETドライバ　55V,70A～600V,20A
使用IPM　600V,10A～600V,500A
③負荷装置 :ヒステリシスブレーキ･パウダーブレーキ･サーボモータ等被試験用モータに合わせて選定。
④トルク計 :小型から中型まで機種に合ったトルク計を選定します。
⑤被試験用モータ :お客様選定の物または当社推薦の物
ホールセンサ付きブラシレスDCモータ･エンコーダ付きブラシレスDCモータ
レゾルバ付きブラシレスDCモータ･その他DCサーボモータ等
⑥位置センサ :ホールセンサ･エンコーダ･レゾルバ等
⑦指令 :PC･ボリューム等
⑧モータ特性自動計測ソフト

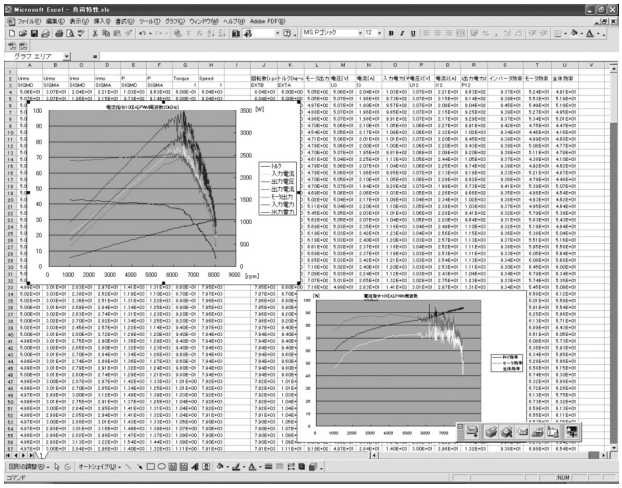

負荷測定によつ入出力特性、効率特性のCSVファイルのグラフ化

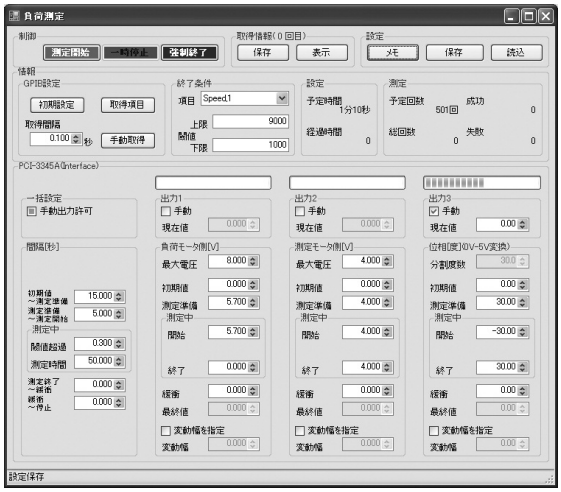
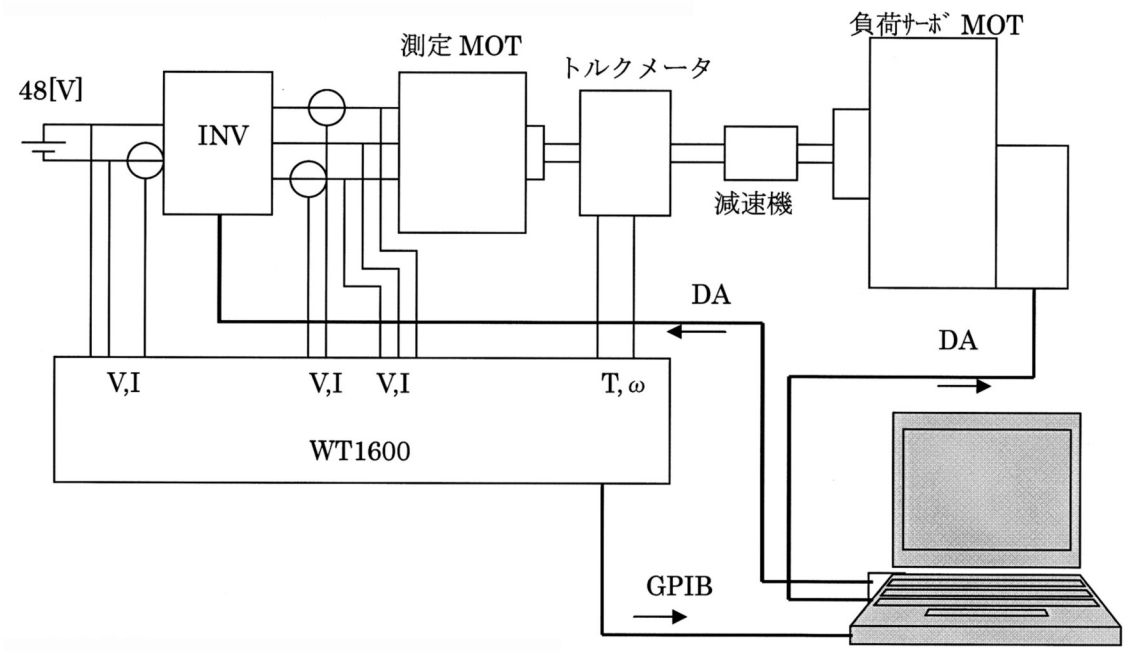
測定ソフト画面